DL10-14 ODM蠕动泵

■雷弗DL10-14多通道蠕动泵可实现14个通道同时传输，每个通道流量范围：0.0001~41毫升/分钟；

■10滚轮和一体式上压结构设计，使得流体传输脉动更小，精度更高，通道间一致性更好，特别适用于流动注射分析仪配套使用；

■弹性压管结构，延长了软管使用寿命；

■整体使用铝合金材料制作，机械性能好，运行噪音小，外型结构紧凑美观。

泵头材质

壳体	铝合金
滚轮	SS304
滚轮轴	SS304
上压块	铝合金

流量参数

软管材质： Silicone、Pharmed、Viton、 PVC 壁厚0.86~1mm

内径（mm）	0.13	0.25	1	1.52	2	2.4	3.17
毫升/转	0.0011	0.0045	0.0484	0.1342	0.16	0.2	0.41
毫升/分(连续运行最高转速100rpm)	0.11	0.45	4.84	13.42	16	20	41

以上流量数据是在常温常压下打纯净水测试所得，实际使用受压力、介质特性等具体因素影响，仅供参考。

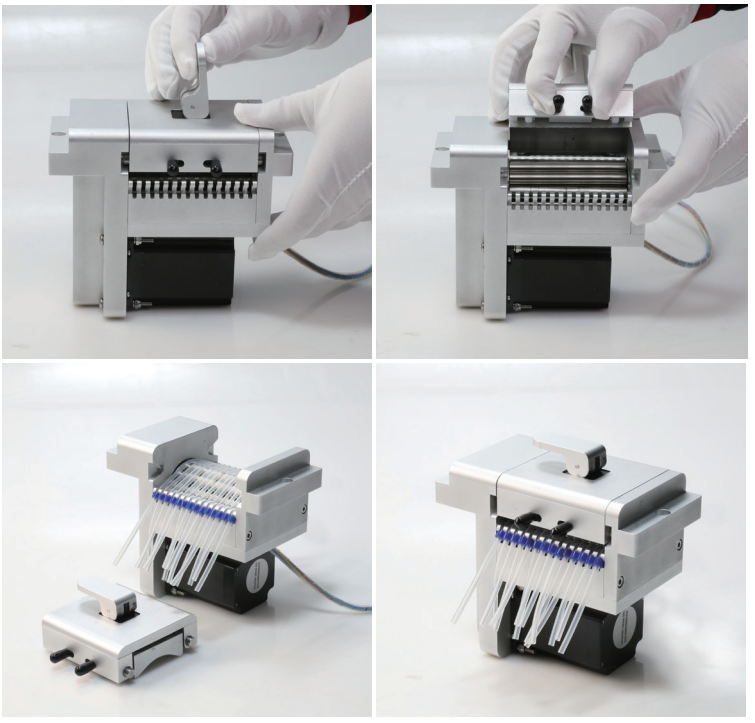

软管安装方式

泵头规格

通道数	14通道
滚轮数	10个
压管结构	弹性自适应
传输压力	≤0.1MPa
工作环境	温度0-40℃，湿度＜80%
重量	3.35KG
外形尺寸	164x85x155mm

安装尺寸图

单位：mm

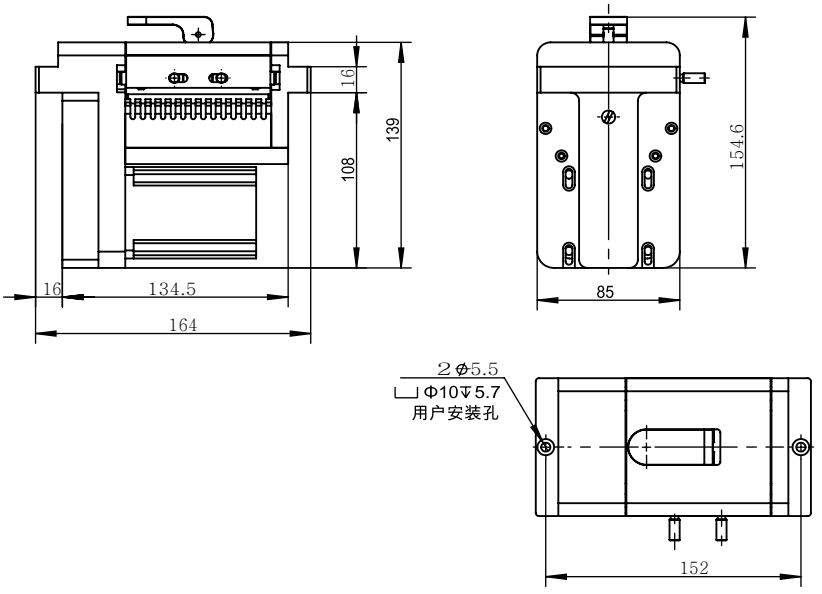

软管寿命比照表

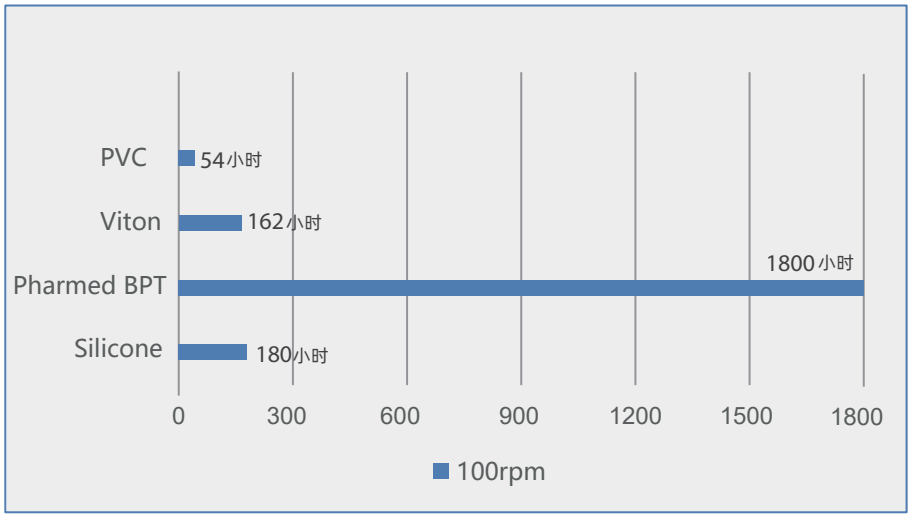

重要提示：

如需较长的软管寿命，使用粗管和低转速；如需较大的流量，使用粗管和高转速；如需较高的精度，使用细管和中高转速；如需较高的吸程及背压，使用较细的厚壁管和低转速。

声明：我们相信本资料所包含的信息是准确无误的。雷弗对其中的任何错误不承担责任。雷弗保留在不经过事先通知的情况下随时修改和增删本资料的权利。