CT3000S精密齿轮泵

微信公众号

CT3000S精密齿轮泵

CT3000S采用无刷电机驱动，高性能，低噪音，不锈钢磁驱动泵头，可实现无脉动，恒流速的流体控制。数码管显示，按键操作，可轻松设置参数。转速显示，定时分装，适用于各种实验领域。多种外控方式，方便与其他设备配合使用，支持Modbus通讯协议，简化系统开发的难度。

功能特点

- 可安装多种泵头；
- 适合传输较粘稠，高压力的液体；
- 无脉动传送，低噪音；
- 磁力耦合设计，便于维护；
- 无刷驱动，高效率，免维护；
- 数码管显示，按键操作；
- LF-LED-OS软件系统；
- 转速显示；
- 定时分装；
- 外控信号控制，物理隔离，模拟量调速；
- RS485通讯，兼容Modbus协议；
- 宽范围电源输入，适应不同环境。

技术参数

流量范围	90~2700 ml/min
转速范围	300~3000rpm
转速分辨率	1rpm
工作模式	调速模式，时间分配
分装时间	0.1~999秒
传输液体颗粒限制	颗粒直径≤10μm（建议前置过滤器）
传输液体粘度	≤200cSt
模拟量输入信号	0～5V（标配），0～10V、4～20mA(选配)
外控信号	5V 、12V（标配），24V（选配）
通讯	RS485通讯，兼容Modbus协议
工作环境	工作温度0～40℃，相对湿度＜80%
电源电压	AC100-240V，50/60Hz
功率	＜150W
防护等级	IP31
外形尺寸（长×宽×高）	320×150×237mm
机箱材质	不锈钢304
驱动器重量	5.5kg

泵头规格与流量参考表

驱动器型号	泵头规格	齿轮材质	转速范围（rpm）	传输压力（Mpa）	流量范围（ml/min）
CT3000S	MS204XD0PT00000	PEEK	300～3000	≤1.4	90～900
	MS209XD0PT00000			≤0.9	180～1800
	MS213XD0PT00000			≤0.8	270～2700

以上流量数据是在常温常压下打纯净水测试所得，实际使用受压力、介质特性等具体因素影响，仅供参考。

尺寸图（mm）

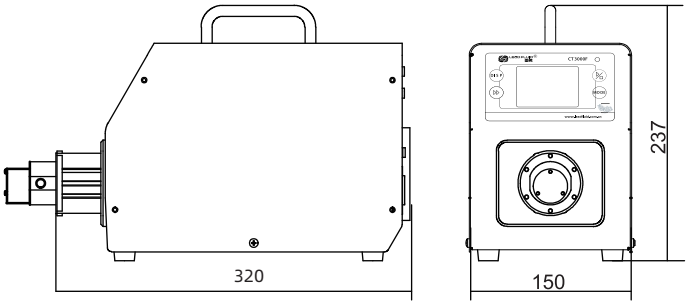

声明：我们相信本资料所包含的信息是准确无误的，雷弗对其中的任何错误不承担责任，雷弗保留在不经过事先通知的情况下随时修改和增删本资料的权利。

保定雷弗流体科技有限公司
地址：保定市复兴东路999号支点创业基地
电话：0312-3250677 / 877 / 977
传真：0312-3250877-804
邮箱:master@leadfluid.com
网址:www.leadfluid.com.cn